NUMBER 179963

三角法(3rd ANGLE PROJECTION)

METRIC

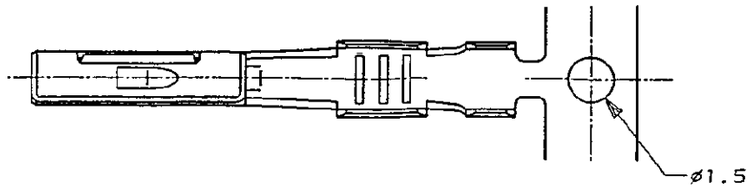

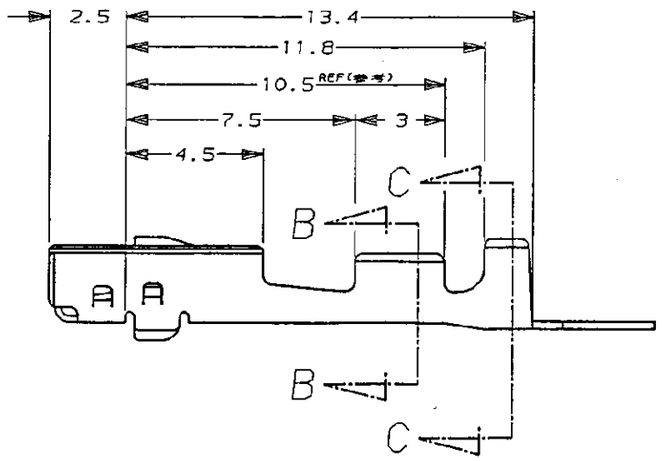

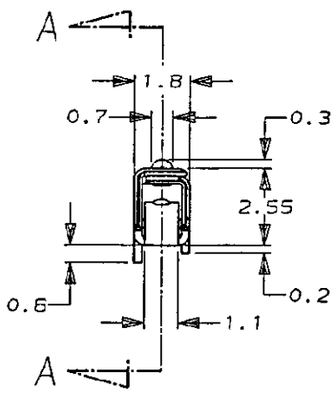

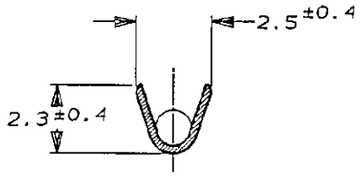

断面 B-B
(SECT. B-B)

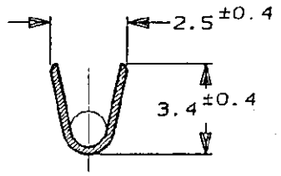

断面 C-C
(SECT. C-C)

注 ;
1. 取付適用規格番号 114-5197

NOTE ;
1. APPLICATION SPEC NO. 114-5197

断面 A-A
(SECT. A-A)

すずめっき済 (PRE-TINNIED)	179963-1
仕上げ (FINISH)	型番 (PART NUMBER)

Copyright ©1994年 日本エー・エム・ピー株式会社
Copyright ©1994 AMP (Japan), LTD. ALL RIGHTS RESERVED.

AMP 日本エー・エム・ピー株式会社 Tokyo, Japan

適合電線断面積 (WIRE RANGE)	被覆外径 (INSULATION DIA.)	名称 (NAME)	.040Ⅲ SRIES RECEPTACLE CONTACT (S)	
mm² (AWG –)	– mmø		.040Ⅲシリーズ リセプタクル コンタクト(S)	
材料 (MATERIAL) すずめっき済 KLF-5 (PRE-TIN)	仕上 (FINISH) ---	一般公差 (GENERAL TOLERANCE) 10以下 ; ±0.2 / 10を超え 30以下 ; ±0.25 / 30を超え100以下 ; ±0.3 / 角度 ; ±3°	B / LOC J	番号 (No.) 179963
DR. M. Yamagami 6/27 '94	DE. M. Yamagami 6/27 '94		尺度 (SCALE) 5-1	REV. 0 / SHEET 1 OF 1
CHK. R. Ayano 6/27 '94	APP. Tsuyoshi 6/27 '94			

LTR	変更 (REVISION RECORD)	DR	CHK	DATE
0	作成 (RELEASED) FJ00-0793-94	大林	大丁	6/27

(CUSTOMER DRAWING) 参考図面

PRINT DIST

単位:ミリ DIMENSIONS IN MM. DO NOT SCALE PRINT

<USER10>DEPT5270>E27038>U.DWG<C-NEW-REC>U.DWG>S.C-179963

AMP-J REV. 10/'83